INDICE	MODIFICATION	DATE	DESSINE	VERIFIE	APPROUVE
D	Mise en œuvre compteur schneider iEM3255	05-11-2015	MN		
C	Corrections + Mise au format visio par la centrale électrique	16-04-2011	LFG	LFG	LFG
B	MODIF SONDES ET TEXTES	30-10-2009	JB	JB	JB
A	Edition originale	05-10-2009	JB	JB	JB

FACCER
14 LE BOURG SUD
33660 PUYNORMAND

TEL 05 57 49 74 98
FAX 05 57 49 66 87

DESSINE : JB
VERIFIE : JB
DATE DE CREATION 05/10/2009

Toute modification dans ce tableau doit être signalée à la Centrale Electrique (05.56.55.63.47) pour mise à jour du schéma

PUISSANCE SOUS-STATION FROID

CENTRE REGIONNAL DE LA NAVIGATION AERIENNE

PAGE DE GARDE

Centrale Electrique CRNA-SO

Fichier édité avec : VISIO 2007

Schéma : Elec_crna_sous-station-froid_Armoire puissance_001_V1

Emplacement :Y:\Techniqu\ENERGIE\Climatisation\CRNA\Sous station froid CRNA\Schémas electriques

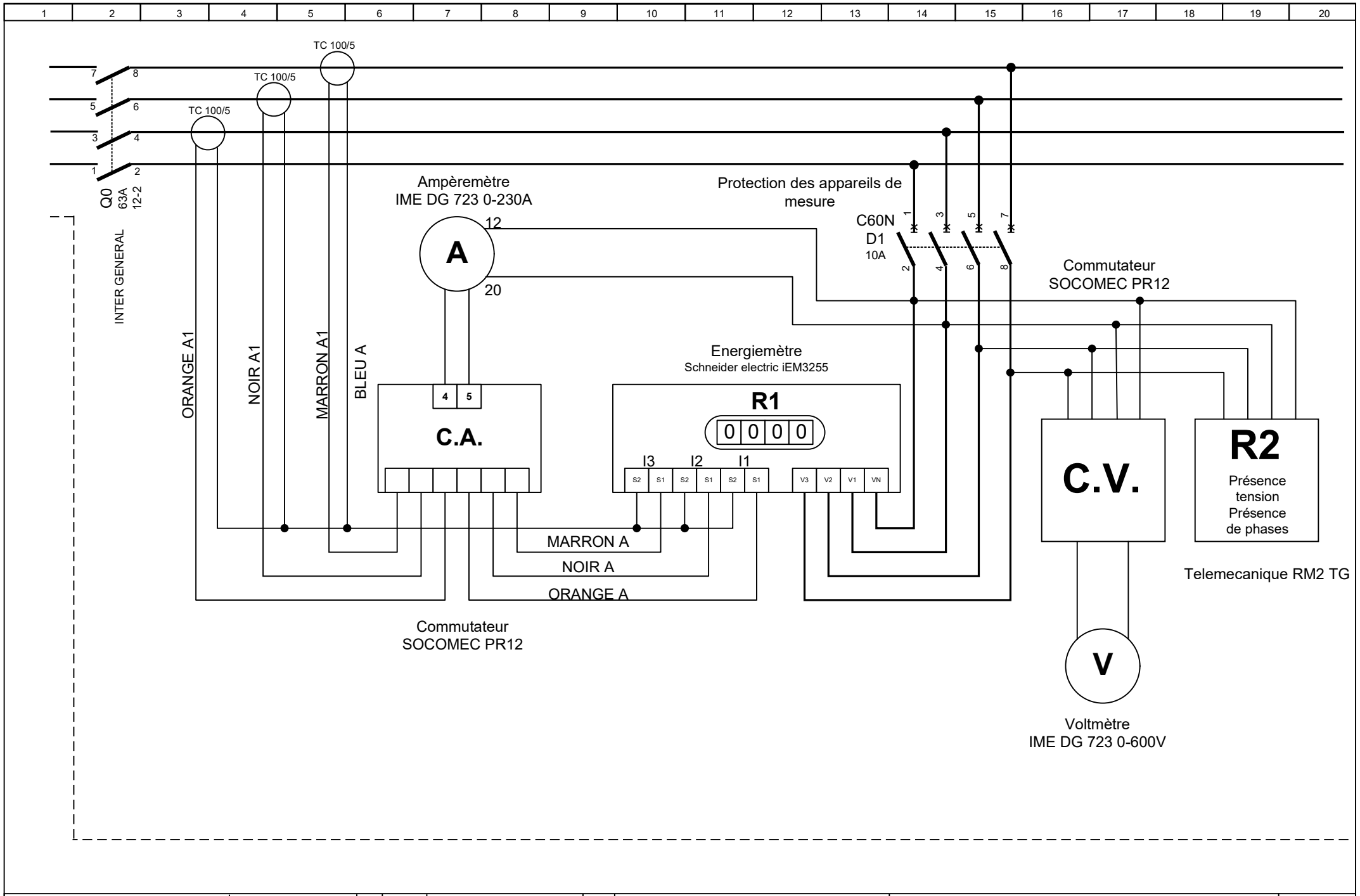

FACCER **14 LE BOURG SUD** **33660 PUYNORMAND**	**DESSINE : JB** **VERIFIE : JB** **DATE DE CREATION : 05/10/2009**	D	05-11-2015	MEO compteur schn iEM3255	MN	**TUNZINI** DOSSIER n° : **19542**	**SOUS-STATION FROID** **PUISSANCE**
		A	05-10-2009	Edition originale	JB		
		INDICE	DATE	MODIFICATION	DES		

FOLIO
02
◄01 03►
Visio 2007

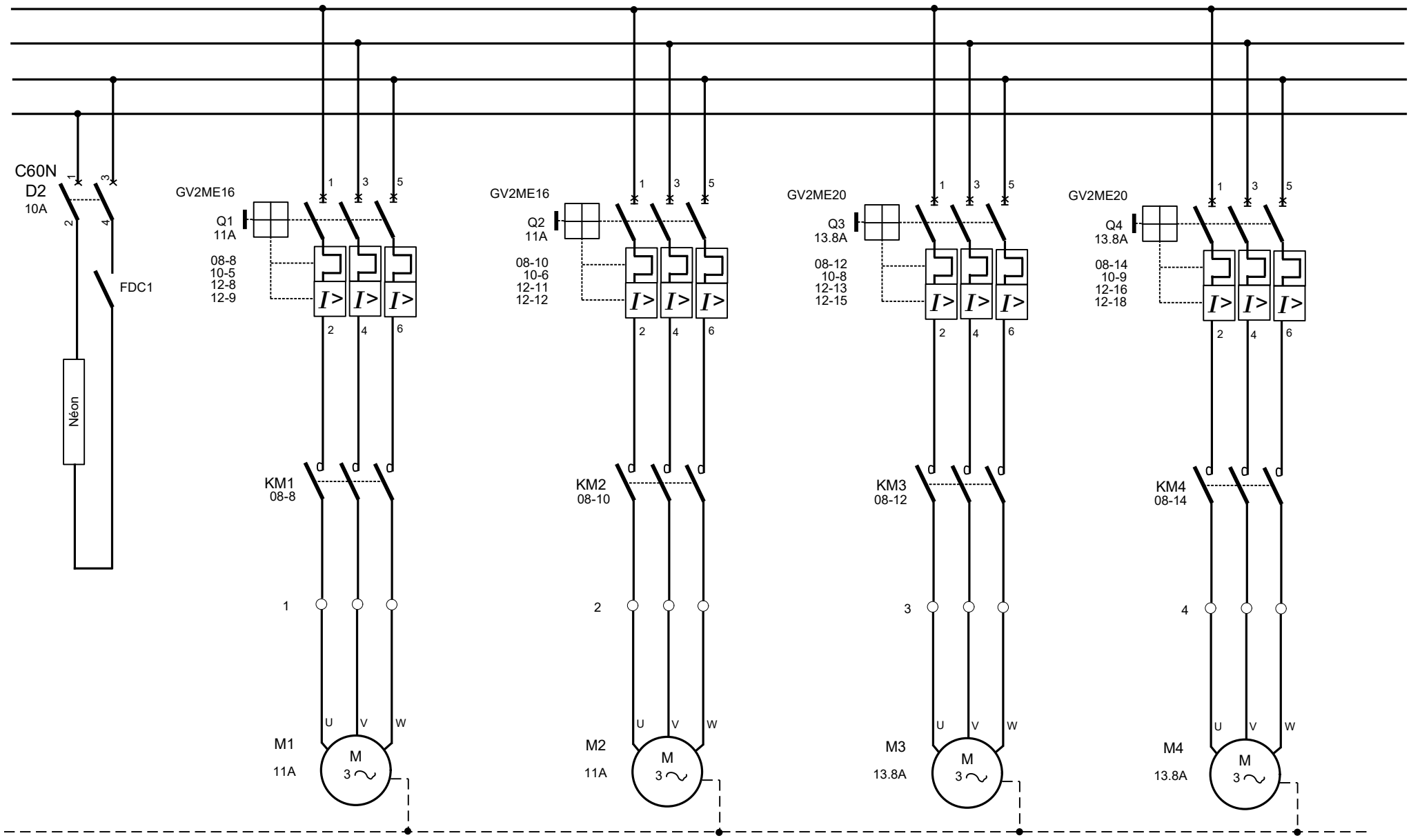

FACCER **14 LE BOURG SUD** **33660 PUYNORMAND**	**DESSINE : JB** **VERIFIE : JB** **DATE DE CREATION : 05/10/2009**	A INDICE	05-10-2009 DATE	Edition originale MODIFICATION	JB DES	**TUNZINI** DOSSIER n° : **19542**	**SOUS-STATION FROID** **PUISSANCE**	FOLIO **03** ◄02 04►

Visio 2007

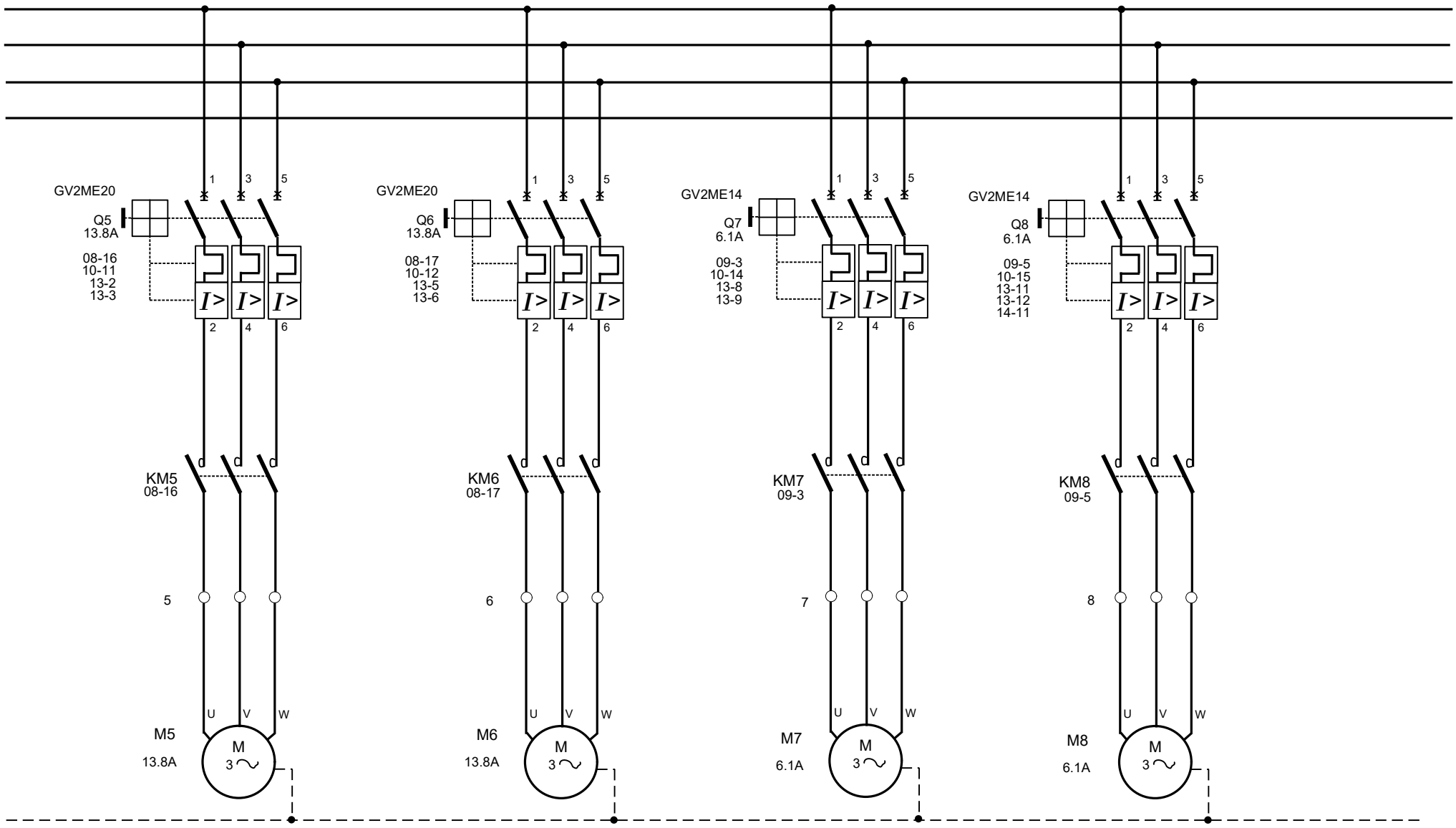

POMPE 1 NBT RESEAU SUD OUEST
POMPE DE GAUCHE

POMPE 2 NBT RESEAU SUD OUEST
POMPE DE DROITE

POMPE 1 ABT VC

POMPE 2 ABT VC

FACCER **14 LE BOURG SUD** **33660 PUYNORMAND**	**DESSINE : JB** **VERIFIE : JB** **DATE DE CREATION : 05/10/2009**	A INDICE	05-10-2009 DATE	Edition originale MODIFICATION	JB DES	**TUNZINI** DOSSIER n° : **19542**	**SOUS-STATION FROID** **PUISSANCE**	FOLIO **04** ◄03 05► Visio 2007

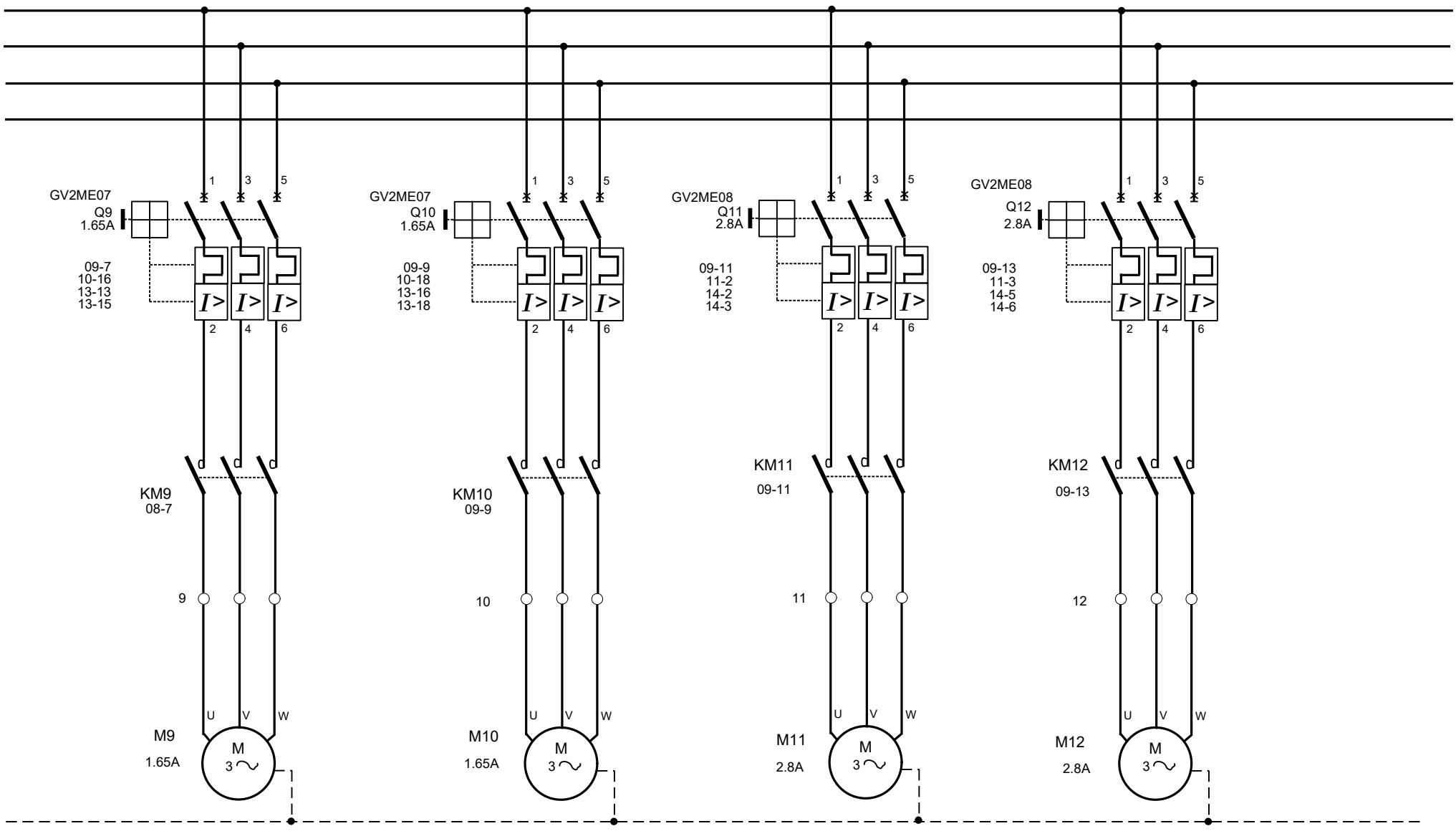

FACCER **14 LE BOURG SUD** **33660 PUYNORMAND**	**DESSINE : JB** **VERIFIE : JB** **DATE DE CREATION : 05/10/2009**	A INDICE	05-10-2009 DATE	Edition originale MODIFICATION	JB DES	**TUNZINI** DOSSIER n° : **19542**	**SOUS-STATION FROID** **PUISSANCE**	FOLIO **05** ◄04 06► Visio 2007

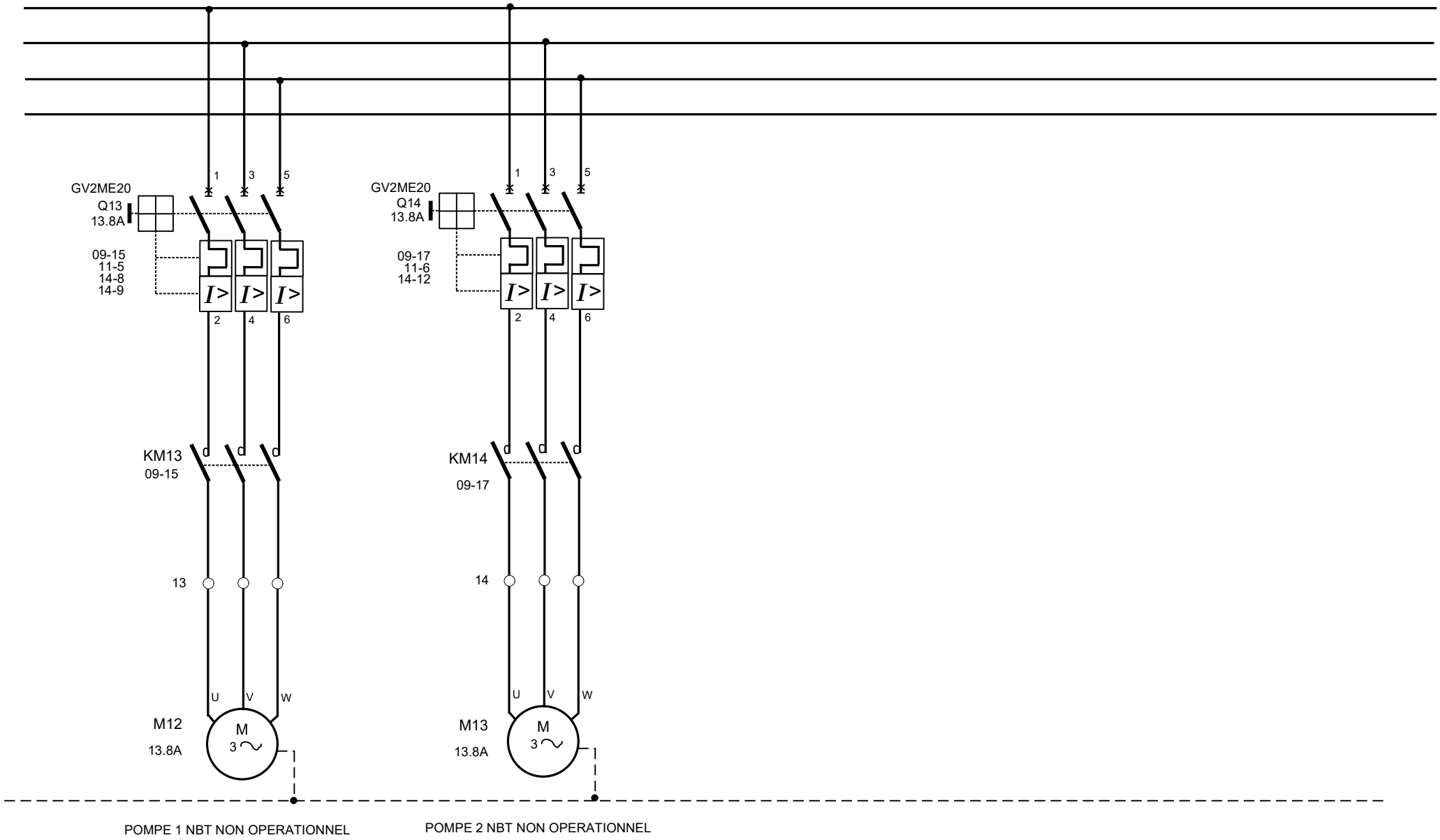

FACCER **14 LE BOURG SUD** **33660 PUYNORMAND**	**DESSINE : JB** **VERIFIE : JB** **DATE DE CREATION : 05/10/2009**	A INDICE	05-10-2009 DATE	Edition originale MODIFICATION	JB DES	**TUNZINI** DOSSIER n° : **19542**	**SOUS-STATION FROID** **PUISSANCE**	FOLIO **06** ◄05 07► Visio 2007

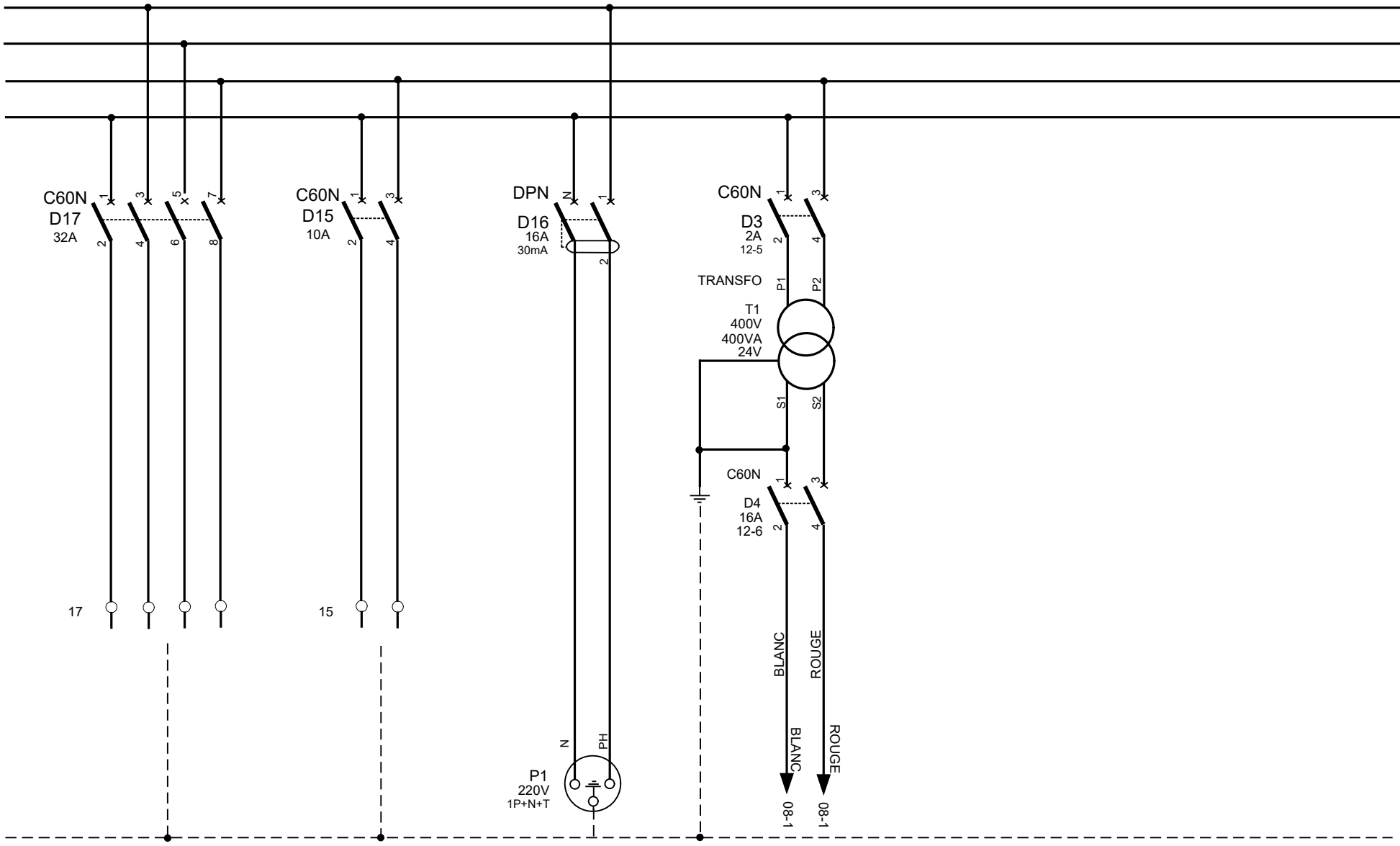

AGC11
Coffret d'alimentation des pompes de relevage en galerie technique NBT

COMPTEUR CALORIES

PRISE ARMOIRE

TELECOMMANDE

FACCER **14 LE BOURG SUD** **33660 PUYNORMAND**	**DESSINE : JB** **VERIFIE : JB** **DATE DE CREATION : 05/10/2009**	A INDICE	05-10-2009 DATE	Edition originale MODIFICATION	JB DES	**TUNZINI** DOSSIER n° : **19542**	**SOUS-STATION FROID** **PUISSANCE**	FOLIO **07** ◄06 08► Visio 2007

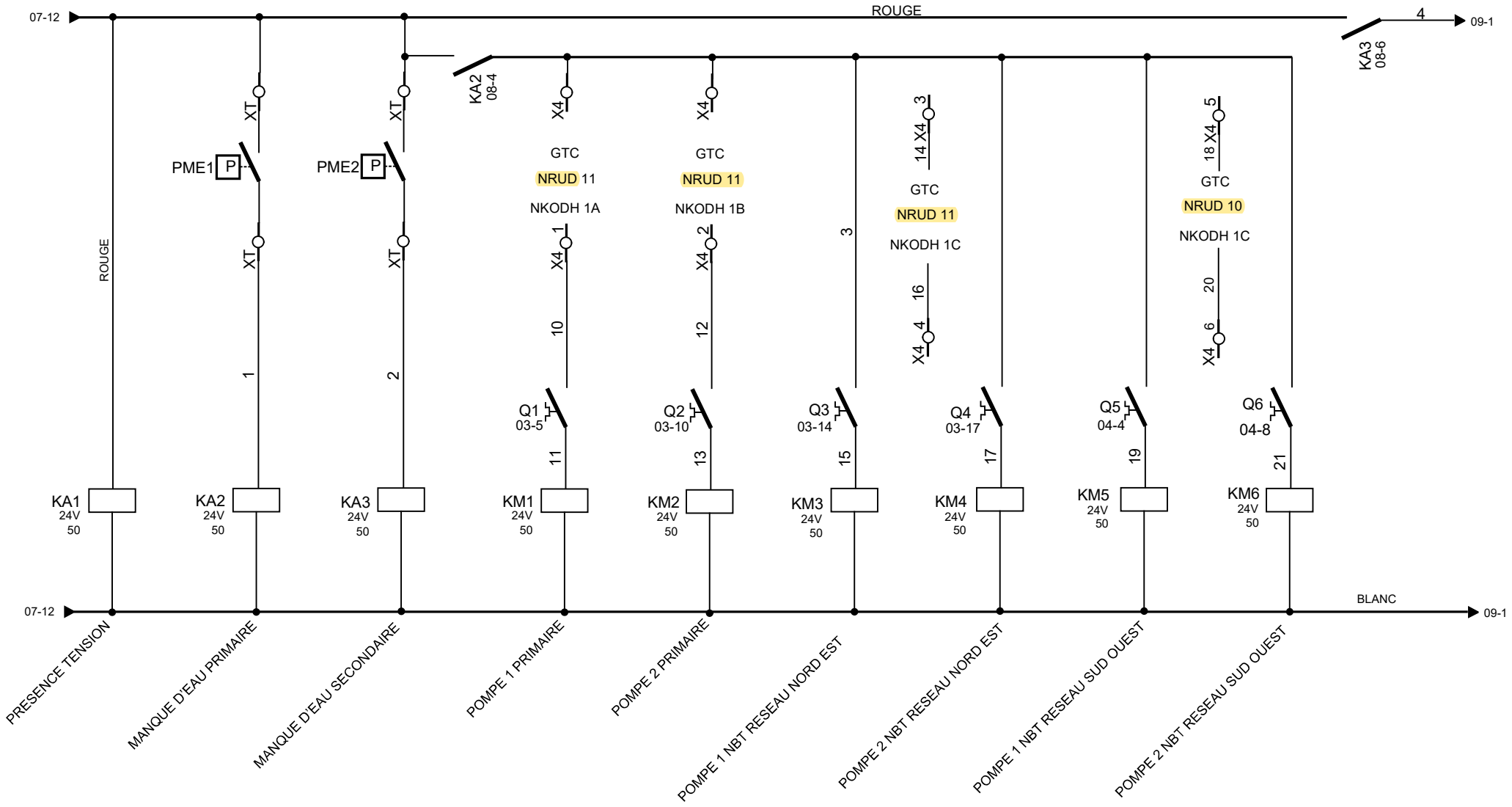

FACCER **14 LE BOURG SUD** **33660 PUYNORMAND**	**DESSINE : JB** **VERIFIE : JB** **DATE DE CREATION : 05/10/2009**	A INDICE	05-10-2009 DATE	Edition originale MODIFICATION	JB DES	**TUNZINI** DOSSIER n° : **19542**	**SOUS-STATION FROID** **PUISSANCE**	FOLIO **08** ◄07 Visio 2007

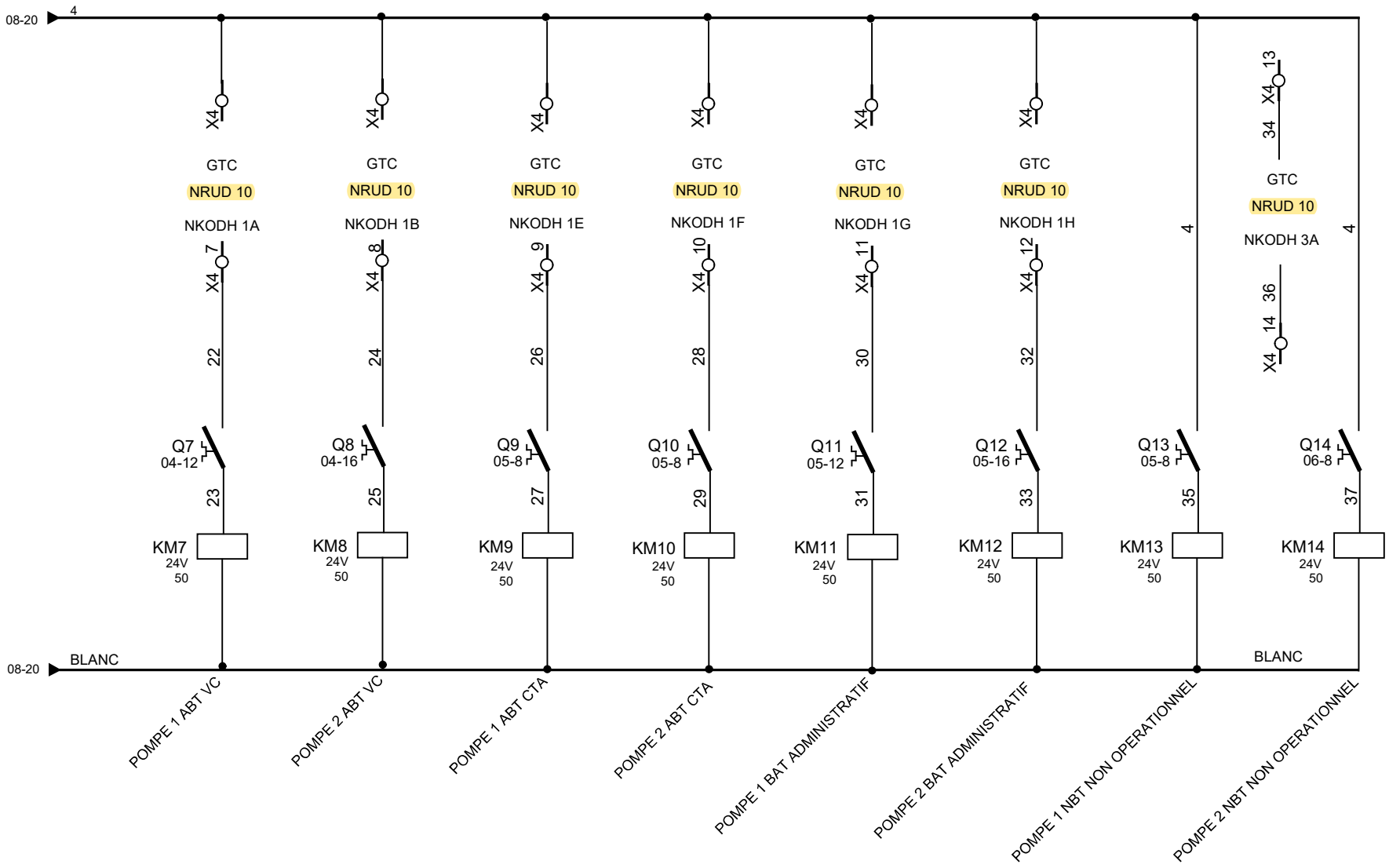

N0	NF
04-12	
04-12	
04-12	

N0	NF
04-16	
04-16	
04-16	

N0	NF
05-4	
05-4	
05-4	

N0	NF
05-8	
05-8	
05-8	

N0	NF
05-12	
05-12	
05-12	

N0	NF
05-16	
05-16	
05-16	

N0	NF
06-4	
06-4	
06-4	

N0	NF
06-8	
06-8	
06-8	

FACCER
14 LE BOURG SUD
33660 PUYNORMAND

DESSINE : JB
VERIFIE : JB
DATE DE CREATION : 05/10/2009

INDICE	DATE	MODIFICATION	DES
A	05-10-2009	Edition originale	JB

TUNZINI

DOSSIER n° : **19542**

SOUS-STATION FROID
PUISSANCE

FOLIO
09
◄08 10►
Visio 2007

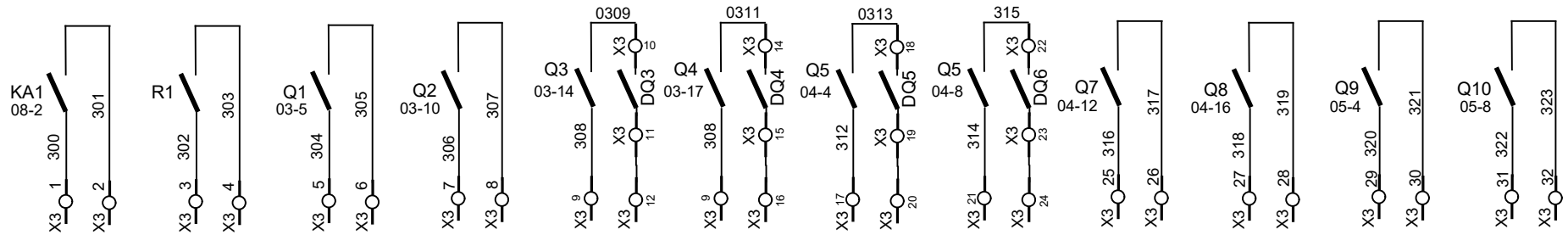

PRESENCE TENSION	GTC	NRUD 10 – NKIDP 6G
COMPTAGE IMPULSION	GTC	NRUD 10 – NKIDP 6H
DEFAUT POMPE 1 PRIMAIRE	GTC	NRUD 11 – NKIDP 2B
DEFAUT POMPE 2 PRIMAIRE	GTC	NRUD 11 – NKIDP 2C
DEFAUT POMPE 1 NBT RESEAU NORD EST	GTC	NRUD 11 – NKIDP 2E
DEFAUT POMPE 2 NBT RESEAU NORD EST	GTC	NRUD 11 – NKIDP 2F
DEFAUT POMPE 1 NBT RESEAU SUD OUEST	GTC	NRUD 10 – NKIDP 6C
DEFAUT POMPE 2 NBT RESEAU SUD OUEST	GTC	NRUD 10 – NKIDP 6D
DEFAUT POMPE 1 ABT VC	GTC	NRUD 10 – NKIDP 6A
DEFAUT POMPE 2 ABT VC	GTC	NRUD 10 – NKIDP 6B
DEFAUT POMPE 1 ABT CTA	GTC	NRUD 10 – NKIDP 6E
DEFAUT POMPE 2 ABT CTA	GTC	NRUD 105 – NKIDP 6F

FACCER
14 LE BOURG SUD
33660 PUYNORMAND

DESSINE : JB
VERIFIE : JB
DATE DE CREATION : 05/10/2009

INDICE	DATE	MODIFICATION	DES
A	05-10-2009	Edition originale	JB

TUNZINI

DOSSIER n° : **19542**

SOUS-STATION FROID
PUISSANCE

FOLIO **10**
◄09 11►
Visio 2007

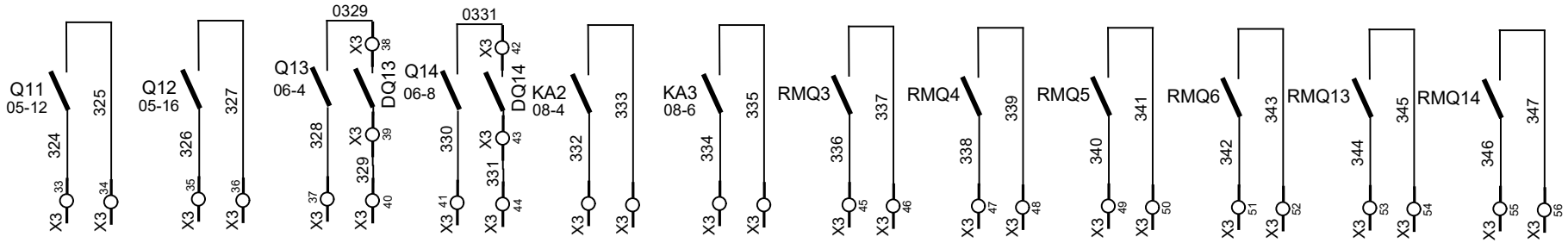

DEFAUT POMPE 1 BATIMENT ADMINISTRATIF	GTC	NRUD 11 – NKIDP 4A
DEFAUT POMPE 2 BATIMENT ADMINISTRATIF	GTC	NRUD 11 – NKIDP 4B
DEFAUT POMPE 1 NBT NON OPERATIONNEL	GTC	NRUD 11 – NKIDP 4C
DEFAUT POMPE 2 NBT NON OPERATIONNEL	GTC	NRUD 11 – NKIDP 4D
DEFAUT MANQUE D'EAU PRIMAIRE	GTC	NRUD 11 – NKIDP 4E
DEFAUT MANQUE D'EAU SECONDAIRE	GTC	NRUD 11 – NKIDP 4F
RETOUR DE MARCHE POMPE 1 NBT RESEAU NORD EST	GTC	NRUD 11 – NKIDP 6A
RETOUR DE MARCHE POMPE 2 NBT RESEAU NORD EST	GTC	NRUD 11 – NKIDP 6B
RETOUR DE MARCHE POMPE 1 NBT RESEAU SUD OUEST	GTC	NRUD 11 – NKIDP 6C
RETOUR DE MARCHE POMPE 2 NBT RESEAU SUD OUEST	GTC	NRUD 11 – NKIDP 6D
RETOUR DE MARCHE POMPE 1 NBT RESEAU NON OPERATIONNEL	GTC	NRUD 11 – NKIDP 6E
RETOUR DE MARCHE POMPE 2 NBT RESEAU NON OPERATIONNEL	GTC	NRUD 11 – NKIDP 6F

FACCER
14 LE BOURG SUD
33660 PUYNORMAND

DESSINE : JB
VERIFIE : JB
DATE DE CREATION : 05/10/2009

INDICE	DATE	MODIFICATION	DES
A	05-10-2009	Edition originale	JB

TUNZINI

DOSSIER n° : **19542**

SOUS-STATION FROID
PUISSANCE

FOLIO **11**
◄10 12►
Visio 2007

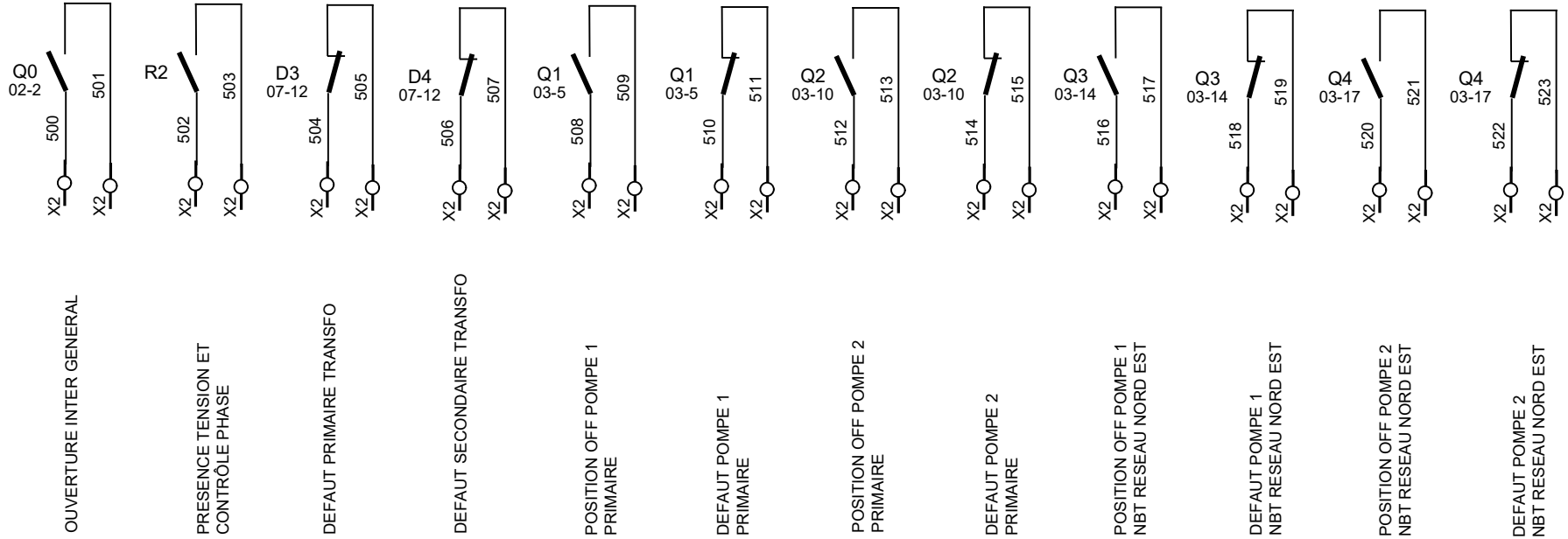

FACCER **14 LE BOURG SUD** **33660 PUYNORMAND**	**DESSINE : JB** **VERIFIE : JB** **DATE DE CREATION :** **05/10/2009**	A INDICE	05-10-2009 DATE	Edition originale MODIFICATION	JB DES	**TUNZINI** DOSSIER n° : **19542**	**SOUS-STATION FROID** **PUISSANCE**	FOLIO **12** ◄11 13► Visio 2007

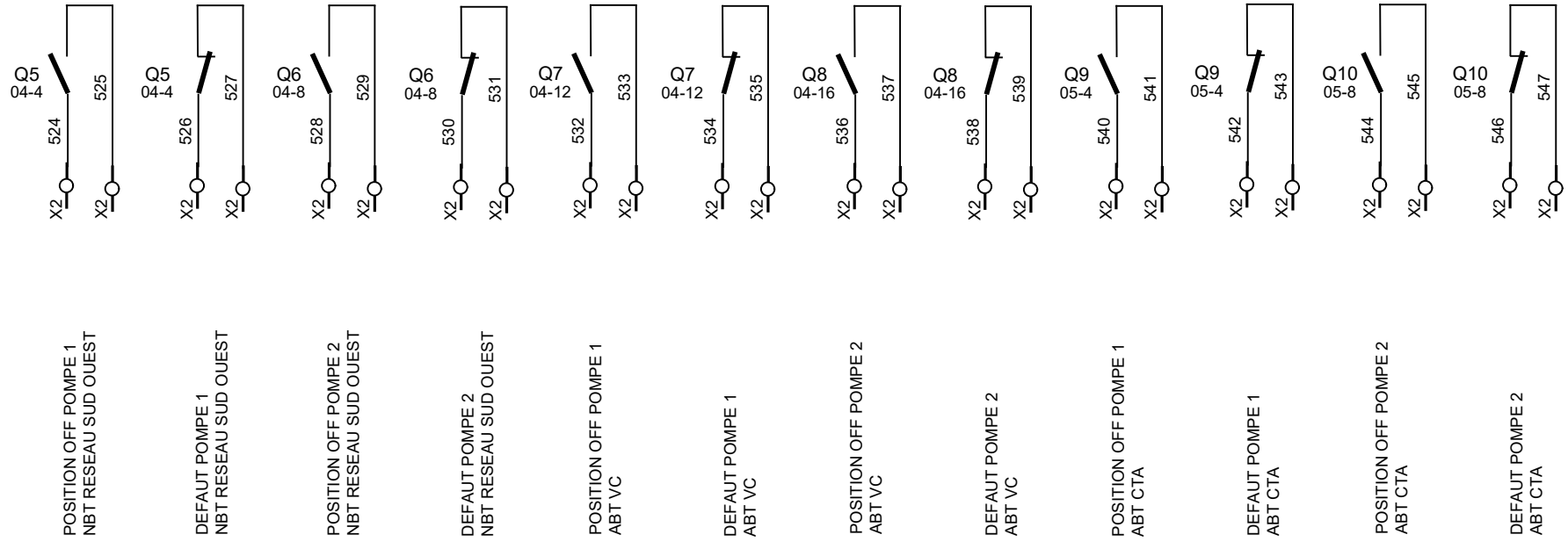

FACCER **14 LE BOURG SUD** **33660 PUYNORMAND**	**DESSINE : JB** **VERIFIE : JB** **DATE DE CREATION :** **05/10/2009**	A INDICE	05-10-2009 DATE	Edition originale MODIFICATION	JB DES	**TUNZINI** DOSSIER n° : **19542**	**SOUS-STATION FROID** **PUISSANCE**	FOLIO **13** ◄12 14► Visio 2007

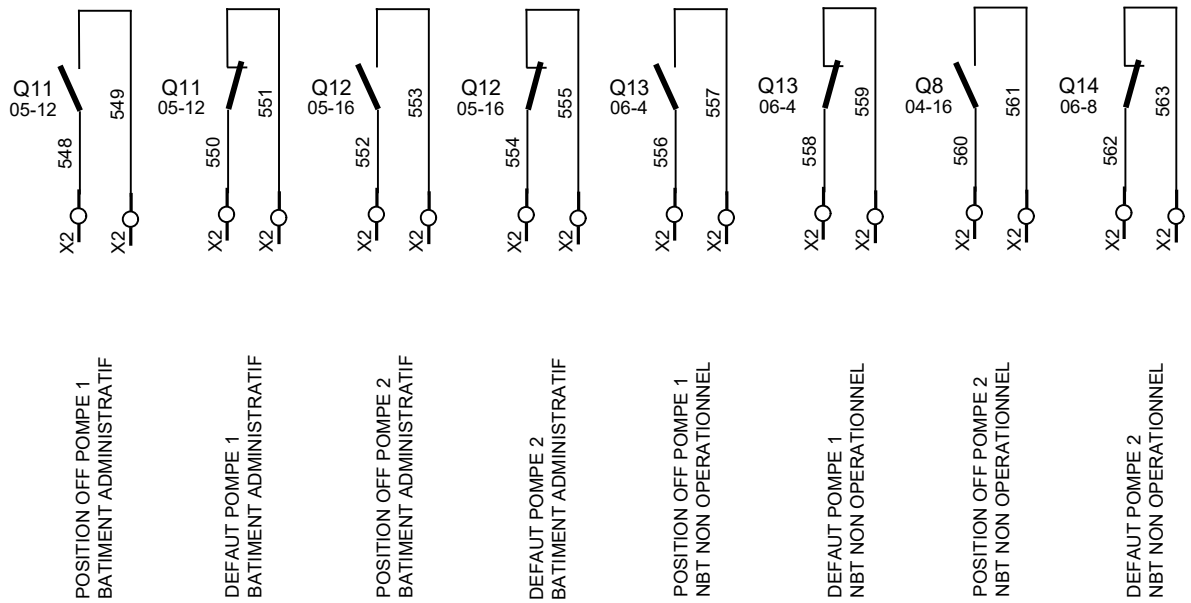

FACCER **14 LE BOURG SUD** **33660 PUYNORMAND**	**DESSINE : JB** **VERIFIE : JB** **DATE DE CREATION : 05/10/2009**	A INDICE	05-10-2009 DATE	Edition originale MODIFICATION	JB DES	**TUNZINI** DOSSIER n° : **19542**	**SOUS-STATION FROID** **PUISSANCE**	FOLIO **14** ◄13 15► Visio 2007

Sous station froid CRNA — Le 05/09/2016

Suite à remarques de l'APAVE : — LFG/LVR

Protection	Intensité plaque pompe	Valeur mesurée	Protection réglée à
Q1	11 A	10,2 A	12 A
Q2	12 A	10,2 A	12 A
Q3	13,8 A	14,7 A	15 A
Q4	13,8 A		16 A
Q5	13,8 A	14 A	16 A
Q6	13,8 A		16 A
Q7	6,1 A	5,3 A	6 A
Q8	6,1 A		6 A
Q9	1,6 A	1,3 A	1,35 A
Q10	1,6 A		1,35 A
Q11	2,8 A	2,66 A	3 A
Q12	2,8 A		3 A
Q13	13,8 A	5,9	16 A
Q14	13,8 A		16 A

14 LE BOURG SUD 33660 PUYNORMAND	VERIF. : LPG						Réglage des protections	15 ◄ 14
	DATE DE CREATION : 05/09/2016	A INDICE	05-10-2009 DATE	Edition originale MODIFICATION	JB DES	DOSSIER n° : **19542**		Visio 2007